MANUEL D'INSTRUCTIONS – LISTE DES PIÈCES

INSTRUCTIONS

Ce manuel contient des mises en garde et des informations importantes. À LIRE ET CONSERVER COMME RÉFÉRENCE

Le premier choix quand la qualité compte.™

310539F

Rév. C
Remplace A et PCN B

Vanne de distribution anti-goutte à température régulée

Pression de service produit maximum 24 MPa (241 bar)
Pression d'air de service maximum 1 MPa (10 bar)
Température maximum 60° C

Modèle 918545 représenté sur la page de couverture.
Voir la table des matières à la page 2.

Réf. no. 918545
Vanne de distribution

Réf. no. 918637
Vanne de distribution

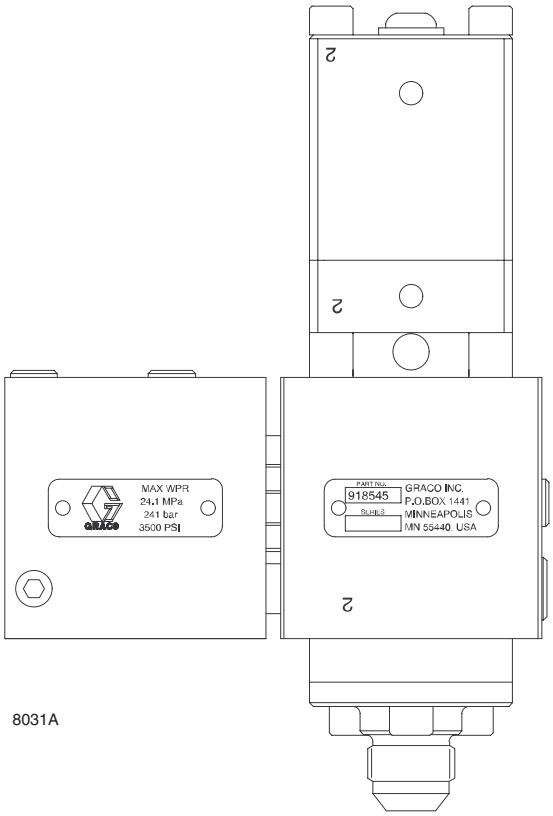

918545

GRACO N.V.; Industrieterrein — Oude Bunders;
Slakweidestraat 31, 3630 Maasmechelen, Belgium
Tel.: 32 89 770 700 – Fax: 32 89 770 777
©COPYRIGHT 1997, GRACO INC.

Table des matières

Symboles 3
Mises en garde 3
Installation 5
Présentation de la vanne de distribution automatique à température régulée 5
Champ d'application 5
Assemblage de la vanne de distribution automatique 6
Fixation de l'embout ou de la buse, vanne 918637 7
Montage des vannes de distribution automatique 7
Raccordement des tuyaux de régulation à la vanne de distribution 8
Raccordement des tuyauteries d'air à la vanne de distribution 8
Raccordement du flexible produit à la vanne de distribution 8
Mise à la terre 8
Guide de dépannage 10
Entretien 11
Procédure de décompression 11
Fréquence de contrôle 11
Préparation à l'entretien de la vanne de distribution 11
Entretien de la vanne de distribution 11
Pièces 18
Vanne de distribution, modèle 918545 18
Vanne de distribution, modèle 918637 20
Accessoires 22
Raccords de flexible 22
Buse d'extrusion 22
Adaptateurs de buse à écoulement tranquille 22
Raccords d'entrée du flexible de régulation 22
Raccords de sortie du flexible de régulation 23
Raccords tuyauterie d'air 23
Schémas dimensionnels 24
Vanne de distribution, modèle 918545 24
Vanne de distribution, modèle 918637 25
Caractéristiques techniques 26
Bibliographie 26
Garantie 28

Mises en garde

Symbole de mise en garde

⚠ MISE EN GARDE

Ce symbole vous met en garde contre les risques de blessure grave ou de mort en cas de non-respect des consignes.

Symbole “Attention”

⚠ ATTENTION

Ce symbole vous avertit des risques de dommages ou de destruction du matériel en cas de non-respect des instructions.

⚠ MISE EN GARDE

INSTRUCTIONS

DANGERS LIÉS À UNE MAUVAISE UTILISATION DES ÉQUIPEMENTS

Toute mauvaise utilisation de l’équipement peut en occasionner la rupture, un dysfonctionnement ou un démarrage inopiné et provoquer des blessures graves.

- Cet équipement est uniquement destiné à un usage professionnel.
- Lire attentivement tous les manuels d’instructions, mises en garde, panneaux et étiquettes avant de mettre le matériel en service.
- Utilisez ce matériel seulement pour l’usage auquel il est destiné. En cas de doute, appelez votre distributeur Graco.
- Ne jamais transformer ni modifier ce matériel. Utiliser exclusivement des pièces et des accessoires Graco d’origine.
- Vérifier le matériel quotidiennement. Réparer ou remplacer immédiatement les pièces usagées ou endommagées.
- Ne pas dépasser une pression d’air de service maximum de 1 MPa (10 bar) à l’applicateur.
- Ne pas dépasser une pression de service produit maximum de 24 MPa (241 bar) à l’applicateur ou au collecteur.
- Ne jamais dépasser la pression de service recommandée ou la pression maximum d’entrée d’air indiquée sur votre pompe ou dans les **Caractéristiques techniques** de la page 26.
- S’assurer que tout l’équipement de pulvérisation/distribution et les accessoires peuvent supporter la pression maximum de service de la pompe. Ne jamais dépasser la pression maximum de service d’un composant ou accessoire utilisé dans le système.
- Ne pas exposer les flexibles standard de Graco à des températures supérieures à 82°C ou inférieures à –40°C.
- Ne jamais utiliser les flexibles pour tirer le matériel.
- N’utiliser que des produits compatibles avec les pièces en contact avec le produit. Se reporter aux rubriques **Caractéristiques techniques** de tous les manuels du matériel. Lire les mises en garde du fabricant de produit.
- Toujours porter des lunettes, gants, vêtements de sécurité et un respirateur comme conseillé par les fabricants de solvant et de produit.
- Mettre un casque antibruit avant de mettre cet appareil en service.
- Toujours respecter les législations locales, fédérales, et nationales applicables en matière d’incendie, d’électricité, et de sécurité.

⚠ MISE EN GARDE

DANGER D'INJECTION

Le jet provenant de l'applicateur, d'une fuite de flexible ou d'une rupture de pièce risque d'injecter du produit dans le corps et de causer des blessures extrêmement graves, pouvant même nécessiter une amputation. Des projections de produit dans les yeux ou sur la peau risquent également de causer des blessures graves.

- Une injection de produit dans la peau peut présenter l'aspect d'une simple coupure, cependant il s'agit bien d'une blessure grave **qui exige des soins médicaux immédiats.**
- Ne jamais diriger l'applicateur vers quiconque ou quelque partie du corps que ce soit.
- Ne pas placer la main ou les doigts devant l'applicateur.
- Ne pas arrêter ni dévier les fuites de produit avec la main, le corps, un gant ou un chiffon.
- Suivre la **Procédure de décompression** de la page 11 à chaque décompression, interruption de la distribution, nettoyage, vérification ou entretien du matériel et de chaque installation ou nettoyage de la buse ou de l'embout.
- Serrer tous les raccords des tuyauteries et des flexibles avant de mettre en service l'unité.
- Vérifier les flexibles, tuyaux et raccords quotidiennement. Remplacer immédiatement les pièces usagées, endommagées ou desserrées. Les flexibles à raccords fixes ne peuvent être réparés. Remplacer l'ensemble du flexible.
- TOUJOURS porter des lunettes et vêtements de sécurité lors de l'installation, de l'utilisation ou de l'entretien de cet appareil de distribution.
- Ne retirer ni modifier aucune pièce de l'applicateur car cela serait susceptible d'entraîner un dysfonctionnement et de causer des blessures graves.
- Faire extrêmement attention lors du nettoyage ou du changement de buse. Si la buse se colmate lors de l'application du produit, TOUJOURS suivre la **Procédure de décompression** de la page 11, et seulement ensuite retirer la buse pour la nettoyer.
- NE JAMAIS essuyer les dépôts de produit autour de la buse ou du chapeau d'air tant que la pression n'est pas complètement relâchée.

⚠ MISE EN GARDE

DANGERS D'INCENDIE, D'EXPLOSION ET DE DÉCHARGE ÉLECTRIQUE

Si l'équipement n'est pas convenablement relié à la terre et si les locaux sont mal ventilés, des flammes ou des étincelles peuvent générer des situations dangereuses et provoquer un incendie ou une explosion avec risque de blessure grave.

- Mettre à la terre l'équipement et l'objet à peindre ainsi que tous les autres éléments électroconducteurs de la zone de distribution. Une bonne mise à la terre permet d'éliminer l'électricité statique générée par le matériel. Voir **Mise à la terre**, page 8.
- Ne pas utiliser de liquides inflammables avec cet équipement.
- Tenir la zone de distribution propre et exempte de tout résidu, p. ex.: solvant, chiffons et essence.
- En cas de formation d'étincelles statiques ou si vous ressentez une décharge électrique en utilisant l'appareil, **cessez immédiatement la distribution**. Ne pas réutiliser l'appareil tant que vous n'avez pas identifié et résolu le problème.
- Avant de mettre l'appareil en service, éteindre toute flamme ou veilleuse pouvant se trouver dans la zone de distribution.
- Ne pas fumer dans la zone de distribution.
- Maintenir tout liquide à l'écart des composants électriques.
- Couper l'alimentation électrique à l'interrupteur principal avant de mettre l'équipement en marche.

DANGERS LIÉS AUX PRODUITS TOXIQUES

Des produits dangereux ou des vapeurs toxiques peuvent provoquer des blessures graves, voire la mort, par pulvérisation dans les yeux ou sur la peau, inhalation, ou ingestion.

- Assurer une bonne ventilation pour éviter l'accumulation de vapeurs inflammables émanant du produit distribué.
- Connaître les dangers spécifiques au produit utilisé.
- Stocker le produit dangereux dans un récipient homologué. Éliminer les produits dangereux conformément aux réglementations locales, fédérales et nationales.
- Toujours porter des lunettes, gants, vêtements de sécurité et un respirateur comme conseillé par les fabricants de solvant et de produit.
- Éviter toute exposition aux vapeurs du produit chauffé.

Installation

Présentation de la vanne de distribution automatique à température régulée

Les vannes de distribution automatiques à température régulée utilisent un système de régulation de température en boucle fermée pour refroidir ou réchauffer le mastic. De l'eau chauffée ou refroidie arrive à l'ensemble pistolet/collecteur par des tuyaux dits de régulation. La température du produit est maintenue grâce à l'eau circulant dans le corps de la vanne ou le collecteur.

Champ d'application

Ce manuel contient les instructions de montage, de dépannage et d'entretien pour les vannes de distribution automatiques 918545 et 919637.

Pour tout renseignement concernant le montage et le dépannage de la vanne de distribution 918545, voir le document 310554.

Installation

Montage:

- Assembler la vanne de distribution automatique
- Fixer la buse ou l'embout
- Raccordement des tuyauteries d'air
- Monter la vanne de distribution
- Brancher les tuyaux de régulation
- Brancher la tuyauterie de produit
- Raccorder la vanne de distribution automatique à un fil de terre

Assemblage de la vanne de distribution automatique

Au montage, vous pouvez tourner la vanne de distribution par incrément de 90° par rapport au collecteur. La distance entre la vanne de distribution et l'objet à peindre dépend de votre application.

Pas de vis des trous de fixation du collecteur: 1/4"–20 x 0,5" prof. Quatre vis de fixation de 1/4–20 x 1,0" sont fournies avec le collecteur. Vous pouvez avoir besoin pour votre application de vis d'une longueur différente. Voir la rubrique **Pièces** des pages 18 et 20 pour plus d'information.

Raccordement du collecteur à la vanne de distribution

Lubrifier tous les joints toriques avant de les mettre en place à l'intérieur de la vanne de distribution automatique.

Pour raccorder le collecteur (1) à la vanne de distribution:

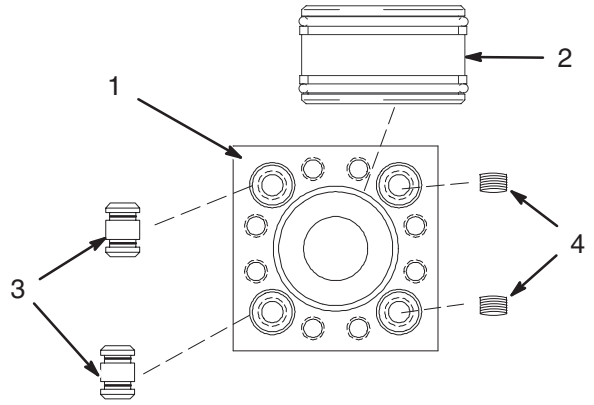

Fig. 1

1. Déterminer quels trous recevront un raccord (3) et ceux qui recevront un bouchon (4). L'emplacement des raccords et des bouchons dépend du montage du collecteur par rapport à la vanne de distribution.

2. Mettre les deux bagues d'appui (5) sur le raccord de la vanne de distribution (1).

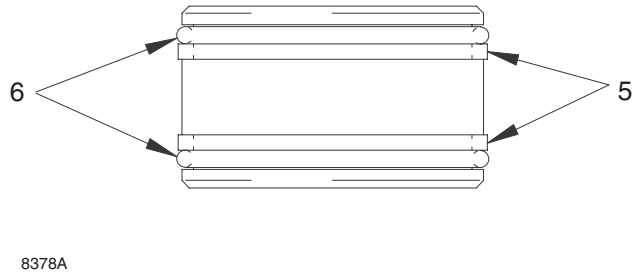

Fig. 2

3. Lubrifier puis mettre les deux joints toriques (6) sur le raccord de la vanne de distribution (2).

4. Monter le raccord (2) sur le collecteur (1).

5. Lubrifier puis mettre les deux joints toriques sur les deux petits raccords de régulation de température (3).

6. Monter les raccords (3) sur le collecteur (1).

7. Mettre deux bouchons 1/16–27 NPT (4) sur les deux ports libres du collecteur de régulation.

8. Rapprocher avec précaution la vanne de distribution, les raccords et le collecteur jusqu'à ce qu'ils soient en butée (Fig. 3). Attention de ne pas endommager les joints toriques.

9. Fixer ensemble le collecteur et la vanne de distribution à l'aide des quatre vis à six pans creux (7). Serrer à 17,2 N.m.

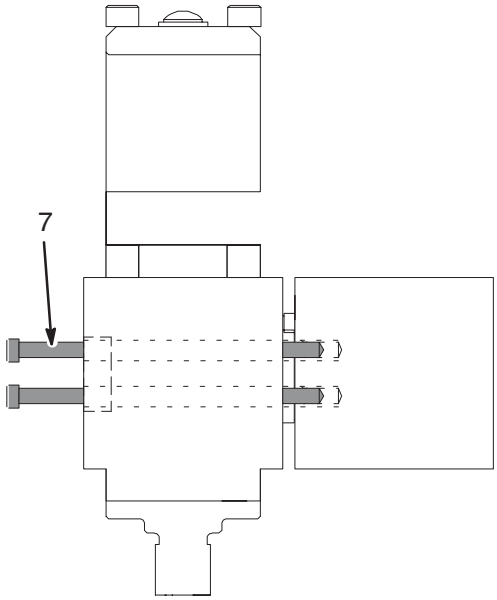

Fig. 3

Installation

Fixation de l'embout ou de la buse, vanne 918637

Vous pouvez fixer sur la vanne de distribution automatique soit un embout et un adaptateur de buse soit un adaptateur de buse seul.

Fixation de l'embout et de l'adaptateur de buse

Fixer un embout (A) sur la vanne de distribution.

10. Choisir un adaptateur de buse (B) et un embout (A).
11. Monter l'embout, puis utiliser l'adaptateur de buse (B) pour bloquer l'embout sur l'adaptateur du siège (C).

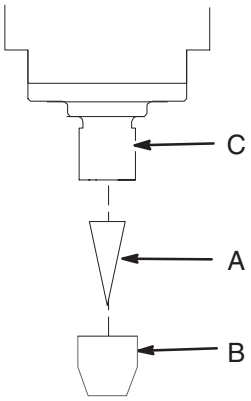

Fig. 4

Fixation de la buse

Fixer une buse (B) sur la vanne de distribution.

1. Choisir une buse.
2. Monter l'adaptateur de buse (B) sur l'adaptateur du siège (C).
3. Monter la buse sur l'adaptateur de buse (D).

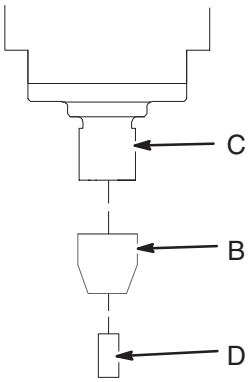

Fig. 5

Fixation du capteur de régulation de température

Vous avez la possibilité d'utiliser un capteur de température avec les vannes de distribution.

En cas d'utilisation de ce capteur:

1. Retirer le bouchon obturant l'orifice du capteur (E).
2. Introduire le capteur dans l'orifice (E).

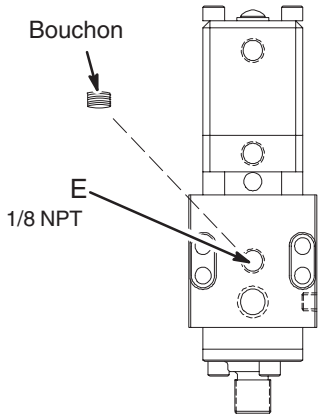

Fig. 6

Montage des vannes de distribution automatique

Monter la vanne de distribution en installant le collecteur de régulation sur un support fixe ou un bras de robot à l'aide de quatre vis à six pans creux et de leurs rondelles. Voir Fig. 20 de la page 24 pour connaître toutes les cotes de montage.

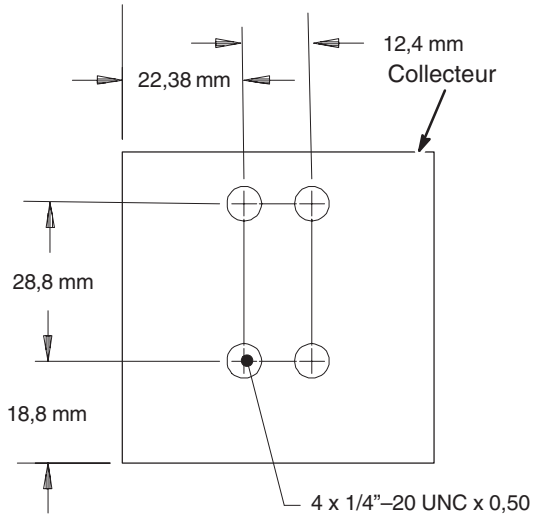

Fig. 7

Installation

Raccordement des tuyaux de régulation sur la vanne de distribution

Brancher solidement les tuyaux de régulation du produit sur les entrées de régulation produit (G) et les sorties de régulation produit (F). Voir Fig. 8.

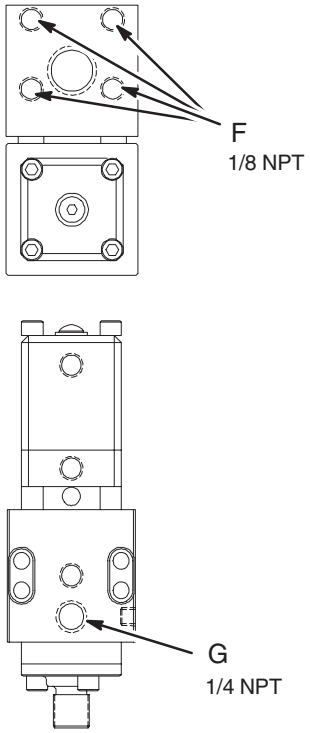

Fig. 8

Raccordement des tuyauteries d'air à la vanne de distribution

⚠ ATTENTION

N'utiliser que des raccords de tuyauterie d'air supportant une température égale ou supérieure à la température de service du système de distribution du produit. Dans le cas contraire, les raccords d'air pourraient fondre et endommager la vanne de distribution.

Raccorder solidement les tuyauteries d'air aux branchements d'air de la vanne de distribution. Attention de bien brancher les tuyauteries d'air sur les bons ports. Voir Fig. 21, page 25.

Raccordement du flexible produit à la vanne de distribution

Raccorder solidement le flexible produit à l'entrée produit de la vanne de distribution du collecteur.

Mise à la terre

⚠ MISE EN GARDE

DANGERS D'INCENDIE, D'EXPLOSION ET DE DÉCHARGE ÉLECTRIQUE

Pour réduire les risques d'incendie, d'explosion ou de décharge électrique:

- The power source conduit is not an adequate ground for the system. L'unité doit être raccordée soit à la terre du bâtiment soit à une véritable prise de terre.
- Tous les and wiring raccordementsand wiring à la terre doivent être effectués par un électricien qualifié.
- Consulter la réglementation locale concernant les instructions de mise à la terre véritable.
- Consulter et respecter aussi les mises en garde de la page 5.

Remarques

Guide de dépannage

Certaines solutions obligent à démonter la vanne de distribution automatique. Toujours relâcher la pression du système avant d'effectuer ces procédures.

⚠ MISE EN GARDE

Pour réduire les risques de blessure grave à chaque décompression, toujours suivre la **Procédure de décompression** (page 11).

Voir les Fig. 18 et 19 aux pages 19 et 21 pour connaître les pièces nécessitant un entretien.

Problème	Cause(s)	Solution(s)
Fuites d'air sur la vanne de distribution automatique	Les raccordements d'air sont mal serrés	Contrôler les raccordements d'air.
	Les joints toriques sont usés	Remplacer les joints toriques (15) et (16) sur l'embase du cylindre et le joint torique (12) sur le piston.
	Le joint du piston est usé	Remplacer le joint du piston (13).
Fuite de produit sur le devant de la vanne de distribution automatique	Le joint, le porte-joint ou la bague de fixation est usé	Remplacer le joint de la tige (23), le porte-joint (24) et la bague de fixation (25).
	La vanne de distribution est bouchée à l'intérieur	Ôter le siège de l'adaptateur. Contrôler et remplacer si nécessaire le joint de la tige (23), le porte-joint (24) et la bague de fixation (25).
	Le pointeau est usé	Contrôler et remplacer le pointeau (17), si nécessaire. En cas de remplacement du pointeau, il faut démonter la vanne de distribution.
Fuite d'eau sur la vanne de distribution	Les raccordements sur le conditionneur d'eau sont desserrés	Contrôler les joints toriques (35) et raccordements d'eau (F) et (G) de la Fig. 8 ainsi que les raccords (34).
	Les joints toriques sont usés	
Fuite de produit au niveau du corps de la vanne de distribution	Le siège est mal monté	Contrôler le joint torique (20) et le joint (24) et les remplacer si nécessaire.
	Le joint est usé	
La vanne de distribution ne ferme pas	Les raccordements d'air sont mal serrés	Contrôler les raccordements d'air.
	L'interface pointeau-joint est usée	Contrôler et remplacer, si nécessaire, le pointeau, le joint de la tige (23), le porte-joint (24) et la bague de fixation (25). En cas de remplacement du pointeau, il faut démonter la vanne de distribution.
	Le ressort est cassé ou mal monté	Démonter la vanne de distribution (1). Contrôler et remplacer le ressort si nécessaire (14).
La vanne de distribution ne chauffe pas le produit correctement	Les points de passage de l'eau sont obstrués	Déboucher les points de passage de l'eau.
	Le préchauffage de l'unité de régulation de température n'est pas adéquat ou est mal réglé	Consulter la documentation de l'unité de régulation de température.
	Le fonctionnement du capteur de température est défectueux	Consulter la documentation du capteur.

Entretien

Procédure de décompression

⚠ MISE EN GARDE

DANGER D'INJECTION

La pression du système doit être relâchée manuellement pour empêcher tout démarrage ou pulvérisation inopiné(e). Du produit sous haute pression peut être injecté sous la peau et causer des blessures graves. Pour réduire les risques de blessures par injection, projection de produit ou pièces en mouvement, suivre la **Procédure de décompression** lors de chaque:

- décompression;
- arrêt de la pulvérisation/distribution;
- montage ou nettoyage de la buse;
- vérification ou entretien d'un équipement du système.

DANGER DE FLUIDE SOUS PRESSION

Les hautes pressions peuvent être à l'origine de graves blessures. Bien **ouvrir la vanne de distribution pendant le réchauffage du système** afin de diminuer la pression pouvant survenir dans le système du fait de la dilatation du produit.

Cette procédure décrit le mode de décompression de la vanne de distribution automatique. Consulter la documentation de l'unité d'alimentation ou du système pour prendre connaissance des instructions de décompression de tout le système de distribution. Observer cette procédure lors de chaque fermeture de la vanne de distribution et avant de contrôler ou régler un élément quelconque du système, et ce, afin de limiter les risques de blessure grave.

1. Couper l'alimentation produit.
2. Fermer la vanne de distribution.
3. Fermer toutes les vannes de purge d'air de l'unité d'alimentation.
4. Tenir un récipient prêt à récupérer le produit expulsé, puis relâcher le produit sous pression en actionnant la vanne de distribution automatique.
5. Couper l'alimentation d'air de la vanne.

REMARQUE: *Si, après avoir suivi les étapes ci-dessus, il semble que la buse ou le flexible soit complètement bouché ou que la pression n'ait pas été totalement relâchée, desserrer très lentement* l'écrou de blocage de la garde de la buse ou le raccord d'extrémité du flexible pour relâcher progressivement la pression, puis desserrer complètement. Déboucher ensuite la buse/l'embout ou le flexible.

Fréquence de contrôle

Vanne de distribution

Contrôler la vanne de distribution au moins une fois toutes les deux semaines à la recherche de fuites éventuelles ou de dommages visibles.

Contrôler surtout:

- Les fuites de produit
- Les fuites d'air
- Les fuites sur les tuyaux de régulation
- Les fuites sur le collecteur de la vanne à température régulée

Flexibles/tuyaux

Contrôler les flexibles/tuyaux au moins une fois toutes les deux semaines à la recherche de fuites éventuelles ou de dommages visibles.

- Flexible produit
- Flexibles d'air
- Tuyaux de régulation

Préparation à l'entretien de la vanne de distribution

Observer cette procédure avant toute intervention sur la vanne de distribution.

1. **Relâcher la pression du système**.

⚠ MISE EN GARDE

Pour réduire les risques de blessure grave à chaque décompression, toujours suivre la **Procédure de décompression** (page 11).

2. S'assurer que l'alimentation en produit a bien été coupée.
3. S'assurer que l'arrivée d'air du système a bien été coupée.
4. Attendre que la vanne de distribution refroidisse avant d'intervenir sur celle-ci.

Entretien de la vanne de distribution

Consulter les chiffres et informations figurant aux rubriques **Pièces** et **Schémas dimensionels** comme indiqué aux pages ci-dessous lors d'un entretien de la vanne de distribution:

REMARQUE: Sauf indication contraire, cette procédure s'applique aux modèles 918545 et 918637.

- Pour le 918545, voir les pages 18, 19 et 24.
- Pour le 918637, voir les pages 20, 21 et 25.

Entretien

Enlever la vanne de distribution de son support

Dans cette procédure il est nécessaire de disposer d'un récipient pour récupérer le produit qui s'échappera au moment de la déconnexion des tuyauteries d'air et flexibles de produit de la vanne de distribution.

Pour défaire la vanne de distribution de son support, procéder comme suit:

REMARQUE: L'opération 5 est valable pour les deux vannes de distribution, 918545 et 918637.

5. Enlever la vanne de distribution (1) de son support (Fig. 9, type) comme suit:

   a. Dévisser et enlever les quatre vis (38) et rondelles d'arrêt (39) pour défaire la vanne de distribution de son support.

   b. Débrancher les tuyauteries d'air des ports de la vanne de distribution.

   c. Débrancher le flexible produit de l'entrée produit 1/2 NPT.

   d. Placer un récipient pour récupérer le produit s'écoulant de la vanne de distribution.

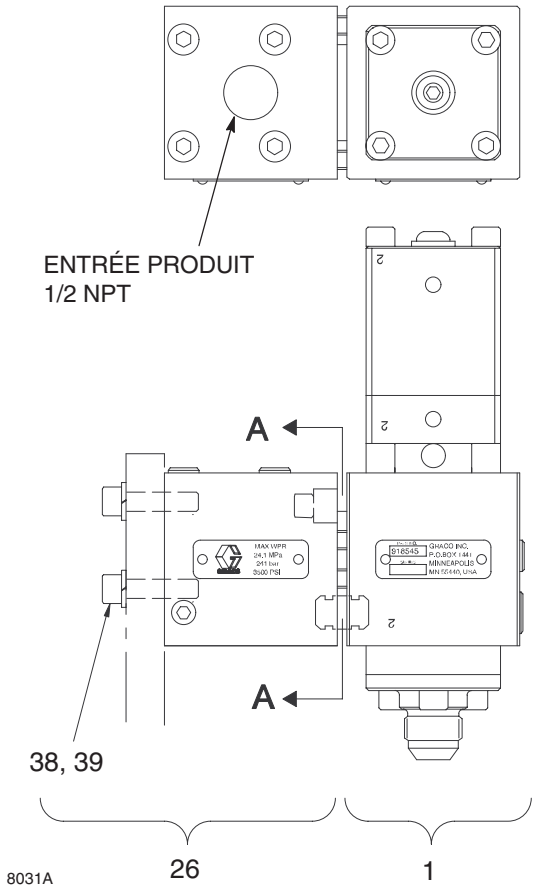

Fig. 9

Démontage de la vanne de distribution sur le collecteur

Pour défaire la vanne de distribution du collecteur, procéder comme suit:

REMARQUE: L'opération 6 est valable pour les deux vannes de distribution, 918545 et 918637.

6. Désolidariser la vanne de distribution du collecteur (Ref. section A-A, Fig. 9):

   a. Enlever les quatre vis à six pans creux (36) et les rondelles (37). Voir Fig. 10.

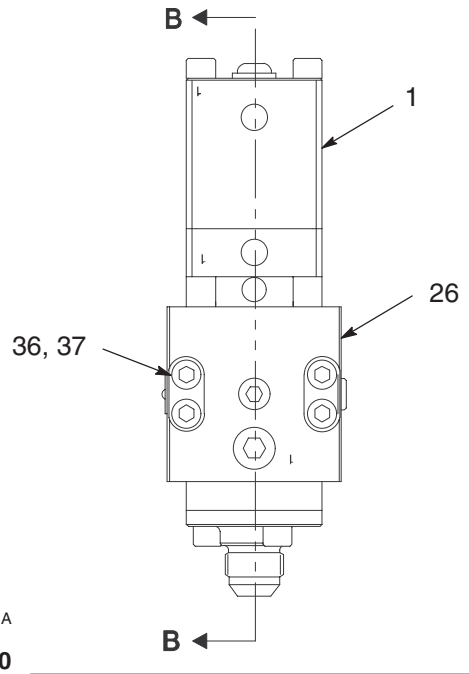

Fig. 10

   b. Désassembler la vanne de distribution (1) et le collecteur (26). (Réf. section A-A, Fig. 9).

REMARQUE: Le collecteur comporte un bouchon (30), un raccord produit (31), des bagues d'appui (32), des joints toriques (33), deux raccords de fluide de régulation (34) et quatre joints toriques (35). Voir Fig. 11.

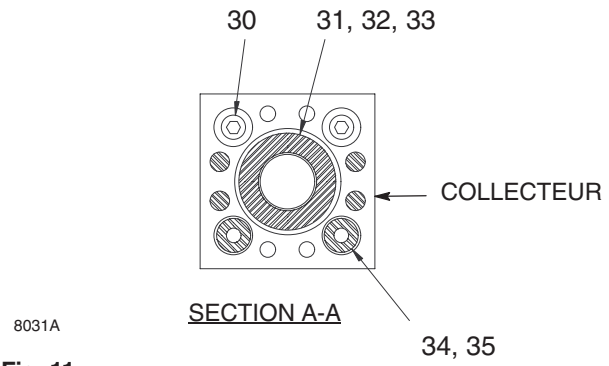

Fig. 11

Entretien

Désassemblage de la vanne de distribution

Pour désassembler la vanne de distribution:

Les opérations 7 à 12 sont valables pour les deux vannes de distribution 918545 et 918637.

7. Enlever les quatre vis à six pans creux (4) pour séparer le chapeau du cylindre (5) de l'embase du cylindre (6). Voir Fig. 12 (type).
8. Sortir le chapeau du cylindre (5), l'embase du cylindre (6) et les entretoises (7) de la vanne de distribution (1). Le pointeau du piston (17), le joint torique (12) et la bague du piston (13) peuvent rester attachés au chapeau ou à l'embase lors du démontage.
9. Enlever le chapeau du cylindre (5) de l'embase du cylindre (6).
10. Enlever le pointeau du chapeau ou de l'embase, (suivant la pièce sur laquelle il était fixé lors du démontage). Dès que l'on a séparé le pointeau du piston (17) de l'embase du cylindre (6), le ressort (14) tombe.
11. À l'aide d'une tige d'extraction de joint torique, enlever le joint (22) du corps de la vanne.
12. Séparer l'adaptateur de la buse du corps de la vanneNO TAG:
    a. Enlever les trois vis à six pans creux (11) du corps de la vanne et séparer l'adaptateur de buse (21) du corps de la vanne.
    b. Enlever la bague de fixation (25) de l'adaptateur de buse.
    c. Enlever le joint (23) et le porte-joint (24) de l'adaptateur de buse.
    d. Enlever le joint torique (20) de l'adaptateur de buse.

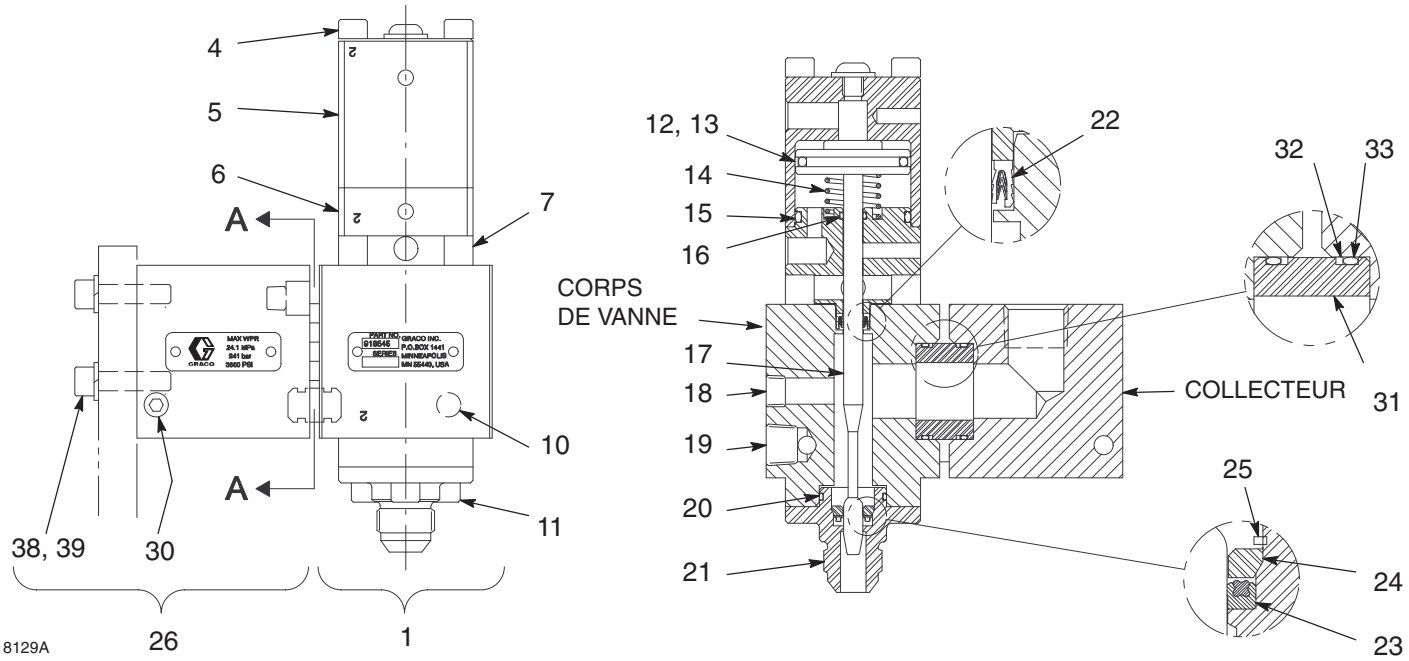

Fig. 12

Désassemblage du collecteur

Pour désassembler le collecteur:

Les opérations 13 et 14 sont valables pour les deux vannes de distribution 918545 et 918637. Section A-A, Fig.13 (type).

13. Enlever le raccord de produit (31) avec les bagues d'appui (32) et le joint torique (33) du collecteur.
14. Enlever les deux raccords de fluide de régulation (34) et les joints toriques (35) du collecteur.

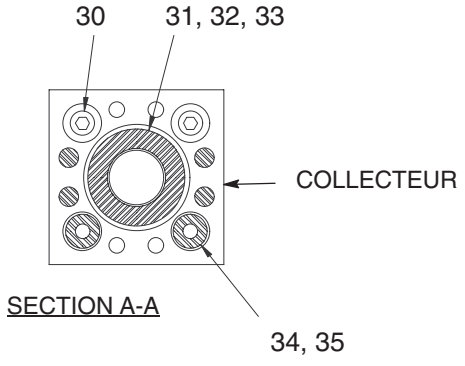

Fig. 13

Remontage du collecteur

Avant le remontage, lubrifier tous les joints avec le lubrifiant PARKER O LUBE™ ou un lubrifiant équivalent. Chercher un lubrifiant compatible avec le fournisseur de produit.

Pour remonter le collecteur:

Les opérations 15 à 17 sont valables pour les deux vannes de distribution 918545 et 918637. Réf. section A-A, Fig.13 (type).

15. Placer quatre joints toriques (35) sur les deux raccords de fluide de régulation (34)
16. Placer les bagues d'appui (32) et les joints toriques (33) sur le raccord produit (31).
17. Monter le raccord produit (31) et les raccords de fluide de régulation (34) sur le collecteur.

Entretien

Remontage de la vanne de distribution

Avant le remontage, lubrifier tous les joints avec le lubrifiant PARKER O LUBE™ ou un lubrifiant équivalent. Chercher un lubrifiant compatible avec le fournisseur de produit.

Pour remonter la vanne de distribution:

Les opérations 18 à 23 sont valables pour les deux vannes de distribution 918545 et 918637.(B) Réf. section B-B, Fig. 14 (type).

18. S'assurer que toutes les pièces sont exemptes de produit résiduel.

19. Remonter l'adaptateur de buse (21) sur le corps de la vanneNO TAG:

    a. Lubrifier et replacer le joint torique (20) sur le siège de l'adaptateur.

    b. Lubrifier et replacer le joint (23) et le porte-joint (24) sur le siège de l'adaptateur. Veiller à ce que le joint soit orienté comme représenté.

    c. Replacer la bague de fixation(25) sur l'adaptateur de buse (21).

    d. Refixer l'adaptateur de buse (21) sur le corps de la vanne à l'aide des trois vis (11).

20. Lubrifier et replacer le joint (22) sur le corps de la vanne. Veiller à ce que l'activateur du joint soit tourné vers la pression du produit.

21. Remonter le chapeau du cylindre (5) et l'embase du cylindre (6) comme suit: voir Fig. 14 (type).

    a. Lubrifier le joint torique (12)et la bague du piston(13).

    b. Insérer le joint torique(12) dans la gorge du pointeau du piston (17).

    c. Faire coulisser la bague du piston (13) sur le dessus du joint torique (12).

    d. Lubrifier, puis remettre les joints toriques (15) et (16).

    e. Introduire le piston/pointeau (17) dans le chapeau du cylindre (5).

    f. Mettre le ressort (14) sur la tige du pointeau/piston. Mettre le ressort dans la gorge à l'avant du piston.

    g. Faire coulisser l'embase du cylindre (6) par dessus le pointeau du piston (17) et l'engager dans le chapeau du cylindre (5). Mettre le ressort (14) dans la gorge de l'embase du cylindre.

22. Mettre les entretoises (7) entre l'embase du cylindre (6) et le corps de la vanne. Voir Fig. 14 (type).

23. Fixer le chapeau (5) et l'embase du cylindre (6) sur le corps de la vanne à l'aide de quatre vis à six pans creux (4).

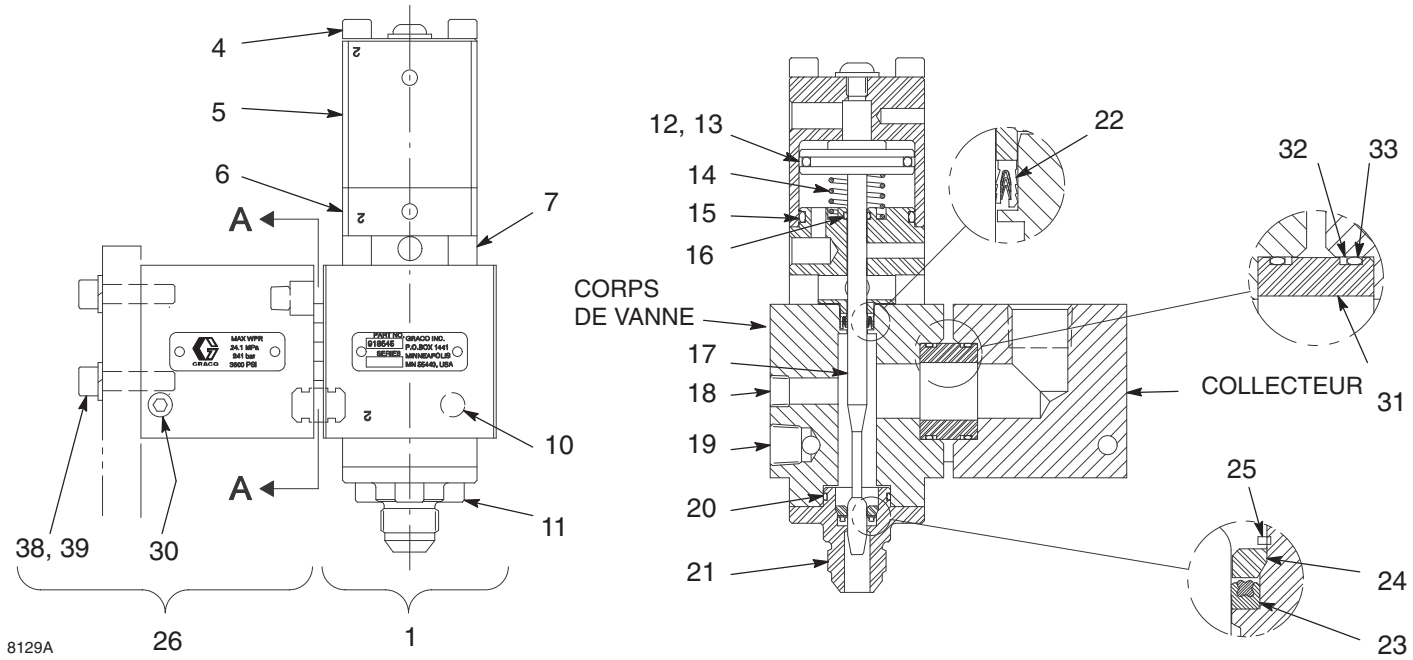

Fig. 14

Entretien

Refixation de la vanne de distribution sur le collecteur

Avant le remontage, lubrifier tous les joints avec le lubrifiant PARKER O LUBE™ ou un lubrifiant équivalent. Chercher un lubrifiant compatible avec le fournisseur de produit.

Pour remonter la vanne de distribution:

Les opérations 24 à 27 sont valables pour les deux vannes de distribution 918545 et 918637.(B)

24. Refixer la vanne de distribution (1) sur le collecteur (26):

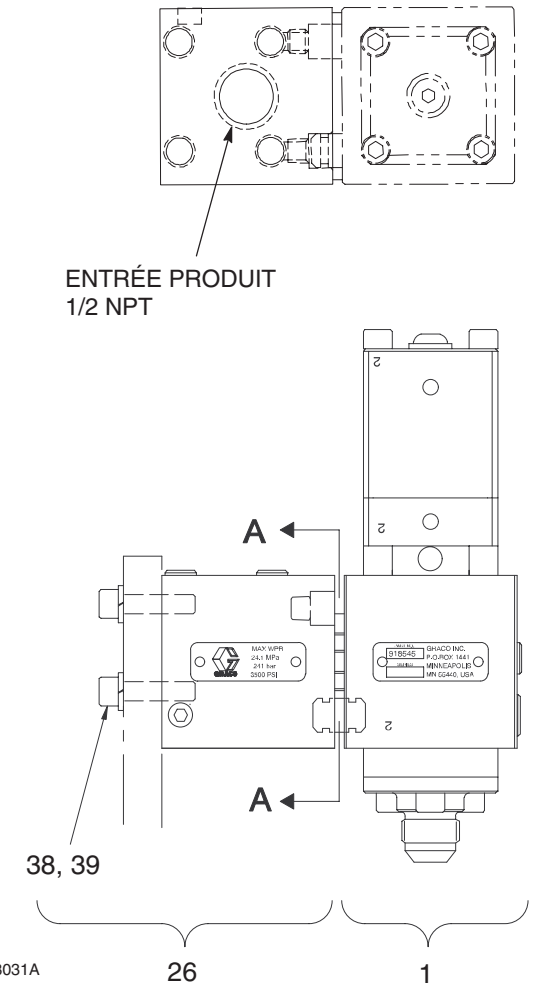

Fig. 15

a. Placer deux bouchons 1/16”–27 (30) sur les deux ports libres du collecteurs.

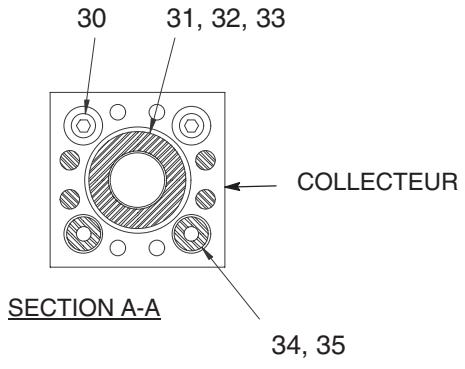

Fig. 16

b. Réassembler avec précaution la vanne de distribution et le collecteur. Attention de ne pas endommager les joints toriques.

c. Fixer ensemble le collecteur (26) et la vanne de distribution (1) à l’aide des quatre vis à six pans creux (36) et de leurs rondelles (37). Voir Fig. 17.

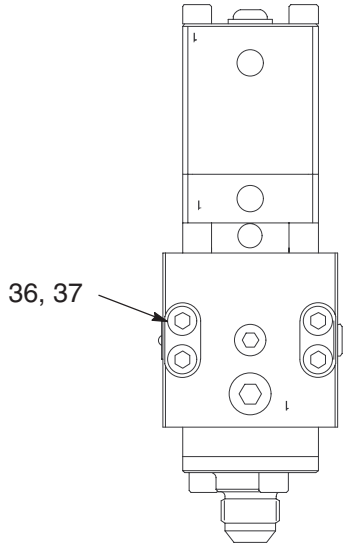

Fig. 17

25. Remonter la vanne de distribution (1) sur son support à l’aide des quatre vis (38) et des rondelles (39). Voir Fig. 15, type.

26. Rebrancher les tuyauteries d’air sur les ports correspondants de la vanne de distribution.

27. Rebrancher le flexible de produit sur l’entrée produit 1/2 NPT.

Remarques

Pièces

Modèle 918545, vanne de distribution

No. Rep.	No. Réf.	Désignation	Qté
1✓	918544	VANNE, distribution Comprenant les rep. 2 à 25	1
2	617495	. VIS, à tête ronde, 1/4”–20 x 0,31	1
3✓	C20521	. JOINT, filetage, 1/4	1
4	C19805	. VIS, à six pans creux, 1/4”–20 x 3,25	4
5	C34028	. CHAPEAU, cylindre	1
6	617603	. EMBASE, cylindre	1
7	C34030	. ENTRETOISE	4
8	617626	. PLAQUE, d’ident. Graco	1
9	C19734	. FAUSSE VIS, U, #0 x 0,19	2
10	C19267	. BOUCHON, tuyauterie, affleurant, 1/16–27 NPT	1
11	C19800	. VIS, à six pans creux, 1/4”–20 x 0,50	3
12✓	C20122	. JOINT TORIQUE, –123 Viton®	1
13✓	C32088	. BAGUE, piston	1
14✓	617536	. RESSORT	1
15✓	C20124	. JOINT TORIQUE, –125 Viton	1
16✓	C20080	. JOINT TORIQUE, –010 Viton	1
17*	918514	. ENSEMBLE, pointeau/piston	1
18	C19252	. BOUCHON, tuyauterie, 1/8 NPT	5
19	C19254	. BOUCHON, tuyauterie, 1/4 NPT	1
20✓	C20173	. JOINT TORIQUE, –018 Viton	1
21	617690	. ADAPTATEUR, buse	1
22✓	617584	. JOINT, 0,250 D.I.; UHMWPE	1
23✓	617493	. JOINT, 0,250 D.I.; Hytrel/Viton	1
24	617480	. SUPPORT, joint	1
25✓	C20406	. BAGUE, de retenue	1
26	918525	COLLECTEUR, vanne régulée comprenant les rep. 27 à 39	1
27	C19252	. BOUCHON, tuyauterie, affleurant, 1/8 NPT	5
28	617712	. PLAQUE, 3500 PSI WPR	1
29	C19734	. FAUSSE VIS, U, #0 x 0,19	2
30	C19267	. BOUCHON, tuyauterie, affleurant 1/16–27 NPT	3
31	617573	. RACCORD, produit	1
32†	C38330	. BAGUE, d’appui, fendue, –024 PTFE	2
33†	C20237	. JOINT TORIQUE, –024 Viton	2
34	617572	. RACCORD, régulation, fluide	2
35†	C20086	. JOINT TORIQUE, –011 Viton	4
36	C19818	. VIS, à six pans creux, 1/4–20 x 2,50	4
37	C19278	. RONDELLE D’ARRÊT, épaisse, 1/4	4
38	C19810	. VIS, à six pans creux, 1/4–20 x 1	4
39	C19209	. RONDELLE D’ARRÊT, 1/4	4

✓ *Ces pièces sont comprises dans le kit de réparation 918523 qui peut être acheté séparément.*

* *Pièce de rechange conseillée pour réduire les temps morts.*

† *Ces pièces sont comprises dans le kit de réparation 918524 qui peut être acheté séparément.*

Pièces

Modèle 918545, vanne de distribution

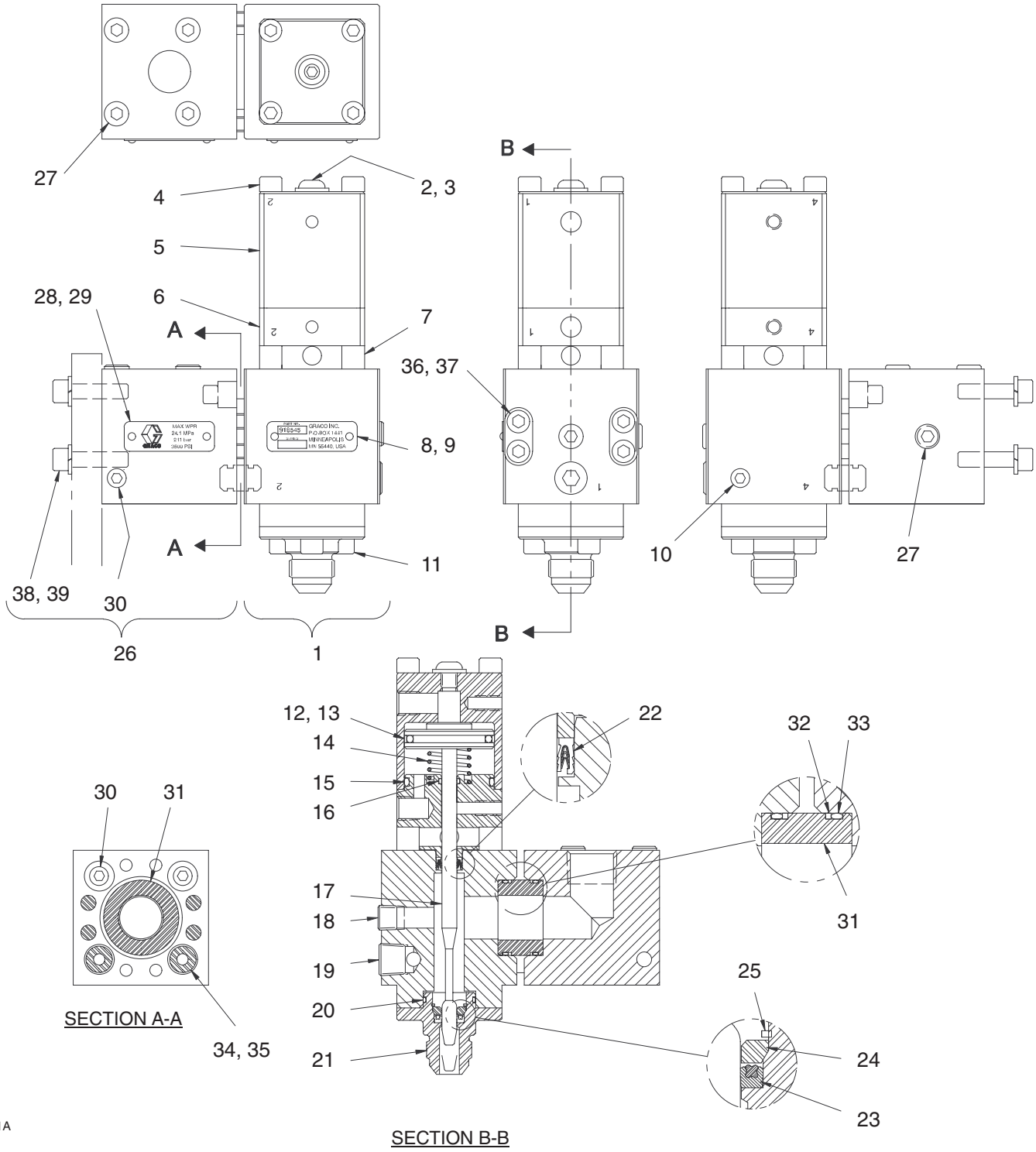

Fig. 18

Pièces

Modèle 918637, vanne de distribution

No. Rep.	No. Réf.	Désignation	Qté
1	918515	VANNE, distribution, régulée, anti-goutte Comprenant les rep. 2 à 25	1
2	617495	. VIS, à tête ronde, 1/4”–20 x 0,31	1
3✓	C20521	. JOINT, filetage	1
4	C19805	. VIS, à six pans creux, 1/4”–20 x 3,25	4
5	C34028	. CHAPEAU, cylindre	1
6	617603	. BASE, cylindre	1
7	C34030	. ENTRETOISE	4
8	617626	. PLAQUE, d’ident. Graco	1
9	C19734	. FAUSSE VIS, U, #0 x 0,19	2
10	C19267	. BOUCHON, tuyauterie, affleurant, 1/16–27 NPT	1
11	C19800	. VIS, à six pans creux, 1/4”–20 x 0,50	3
12✓	C20122	. JOINT TORIQUE, –123 Viton®	1
13✓	C32088	. BAGUE, piston	1
14✓	617536	. RESSORT	1
15✓	C20124	. JOINT TORIQUE, –125 Viton	1
16✓	C20080	. JOINT TORIQUE, –010 Viton	1
17*	918514	. ENSEMBLE, pointeau/piston	1
18	C19252	. BOUCHON, tuyauterie 1/8 NPT	5
19	C19254	. BOUCHON, tuyauterie, 1/4 NPT	1
20✓	C20173	. JOINT TORIQUE, –018 Viton	1
21	617479	. ADAPTATEUR, buse	1
22✓	617584	. JOINT, 0,250 D.I.; UHMWPE	1
23✓	617493	. JOINT, 0,250 D.I.; Hytrel/Viton	1
24	617480	. SUPPORT, joint	1
25✓	C20406	. BAGUE, de retenue	1
26	918525	COLLECTEUR, vanne régulée Comprenant les rep. 27 à 39	1
27	C19252	. BOUCHON, tuyauterie, affleurant, 1/8 NPT	5
28	617712	. PLAQUE, 3500 PSI WPR	1
29	C19734	. FAUSSE VIS, U, #0 x 0,19	2
30	C19267	. BOUCHON, tuyauterie, affleurant 1/16–27 NPT	3
31	617573	. RACCORD, produit	1
32†	C38330	. BAGUE, d’appui, fendue, –024 PTFE	2
33†	C20237	. JOINT TORIQUE, –024 Viton	2
34	617572	. RACCORD, régulation, fluide	2
35†	C20086	. JOINT TORIQUE, –011 Viton	4
36	C19818	. VIS, à six pans creux, 1/4–20 x 2,50	4
37	C19278	. RONDELLE D’ARRÊT, épaisse, 1/4	4
38	C19810	. VIS à six pans creux, 1/4–20 x 1	4
39	C19209	. RONDELLE D’ARRÊT, 1/4	4

✓ *Ces pièces sont comprises dans le kit de réparation 918523 qui peut être acheté séparément.*

* *Pièce de rechange conseillée pour réduire les temps morts.*

† *Ces pièces sont comprises dans le kit de réparation 918524 qui peut être acheté séparément.*

Pièces

Modèle 918637, vanne de distribution

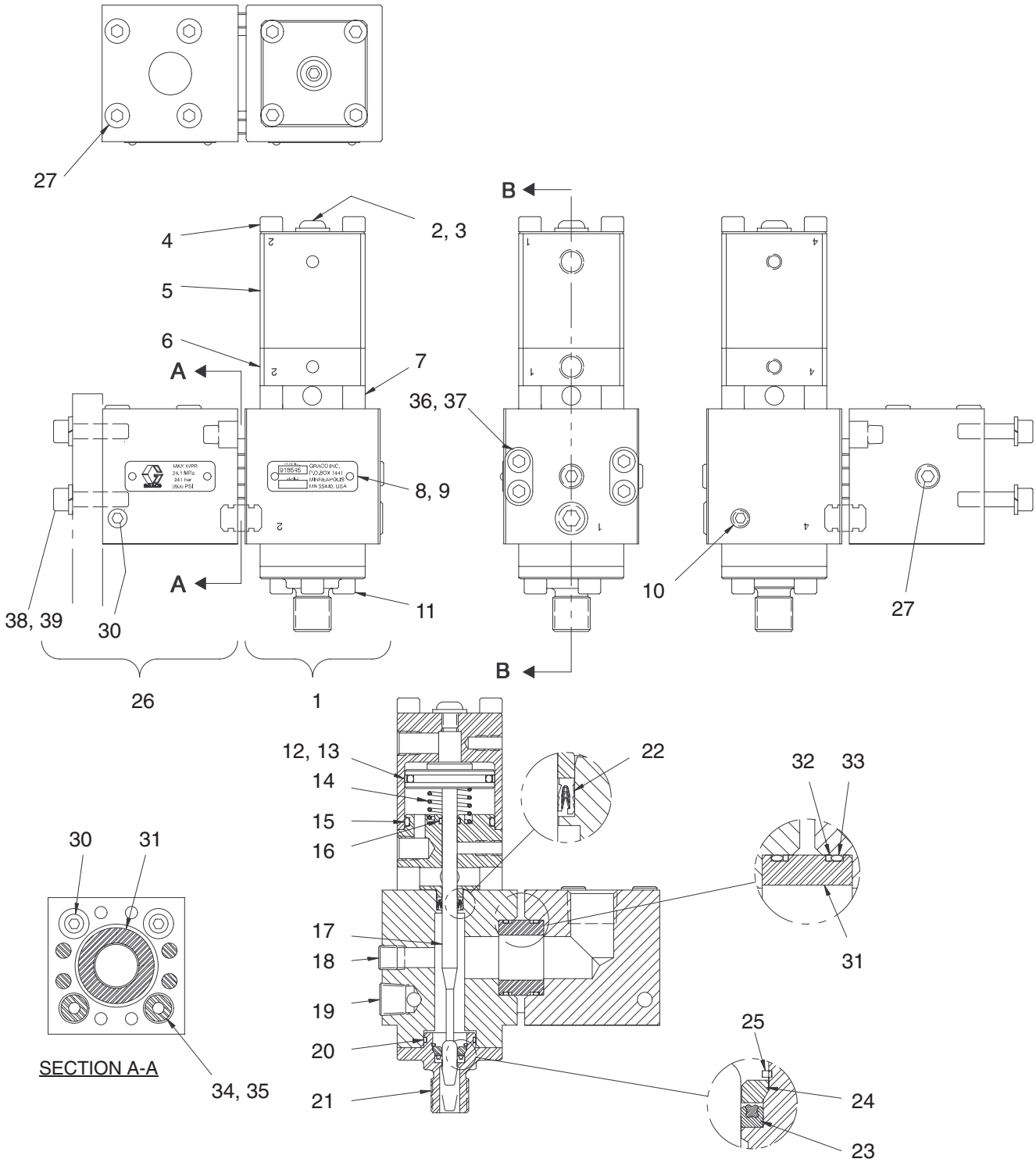

8317A

Fig. 19

Accessoires

Utiliser exclusivement les pièces et les accessoires Graco d'origine

Désignation	No. Réf.

RACCORDS DE FLEXIBLE
Pour flexibles de la série 27000. Ne pas utiliser de raccords dont les caractéristiques thermiques sont inférieures à la température de service de votre système. Contactez votre technicien entretien Graco pour plus de détails.

#8–37° SAE [3/4–16 (m)] x 1/2 NPT adapteur mâle	**C20700**
#10–37° SAE [7/8"–14 (m)] x 1/2 NPT adapteur mâle	**C20703**

Contactez votre technicien entretien Graco pour plus de détails sur les flexibles produit à température régulée.

BUSE D'EXTRUSION **C32089**
Permet d'adapter des buses 1/8"–27 NPT (m) sur la vanne de distribution. Compatible avec les adaptateurs et buses d'extrusion indiqués ci-dessous. Contactez votre technicien entretien Graco pour plus de détails.

Désignation	Longueur	Orifice	Filetage	Buse Réf. No.
Adaptateur		7/64	1/8 NPT	C17007
Buse	6–3/16"	∅ 1/8"		C00068
	5–14"	∅ 21/64"		C00073
	2–7/16"	∅ 3/32" x 3/8"		C01025
	1–7/32"	∅ 1/8"		C17009

ADAPTATEUR DE BUSE À ÉCOULEMENT TRANQUILLE **617–585**
Adaptateur à ouverture de ∅ 0,469 pour vanne de distribution automatique. Utiliser les buses indiquées ci-dessous. Les 3 derniers chiffres du numéro de référence indiquent la taille de l'orifice. Contactez votre technicien entretien Graco pour choisir des buses à écoulement tranquille.

Orifice (pouces)	Buse Réf. No.	Orifice (pouces)	Buse Réf. No.
Tailles de 0,025" à 0,047"		0,055	270–055
0,025	270–025	0,061	270–061
0,037	270–037	0,063	270–063
0,047	270–047	0,065	270–065
		0,067	270–067
		0,077	270–077

RACCORD D'ENTRÉE DU FLEXIBLE DE RÉGULATION
Raccord d'entrée de flexible de régulation proposé pour entrées de régulation de température de vanne de distribution automatique.

Désignation	NPT	D.E. tuyau	Raccord Réf. No.
90° coude	1/4" mâle	1/2" manchon	C38327

Accessoires

RACCORS DE SORTIE DU FLEXIBLE DE RÉGULATION
Raccords de sortie de flexible de régulation proposé pour sorties de régulation de température de vanne de distribution automatique. Ne pas utiliser de raccords conçus pour des températures inférieures à la température de service de la vanne de distribution automatique. Contactez votre technicien entretien Graco pour plus de détails.

Désignation	NPT	Tuyau	Raccord Réf. No.
Tuyau droit emboîtable	1/8 mâle	1/4” D.E.	C19405
Coude 90°, tuyau emboîtable		1/4” D.E.	C19388
Droit, cannelé, enfichable		1/4” D.I.	C20374
		1/8” D.I.	C20375

RACCORDS TUYAUTERIE D’AIR
Raccords proposés pour entrées d’air de vanne de distribution automatique. Ne pas utiliser de raccords quand les caractéristiques thermiques sont inférieures à la température de service de la vanne de distribution automatique. Contactez votre technicien entretien Graco pour plus de détails.

Description	NPT	Tuyau	Raccord Réf. No.
Coude 90°, tuyau emboîtable	1/8 mâle	1/4” D.E.	C19388
Tuyau droit emboîtable			C19405

Schémas dimensionels

Modèle 918545, vanne de distribution

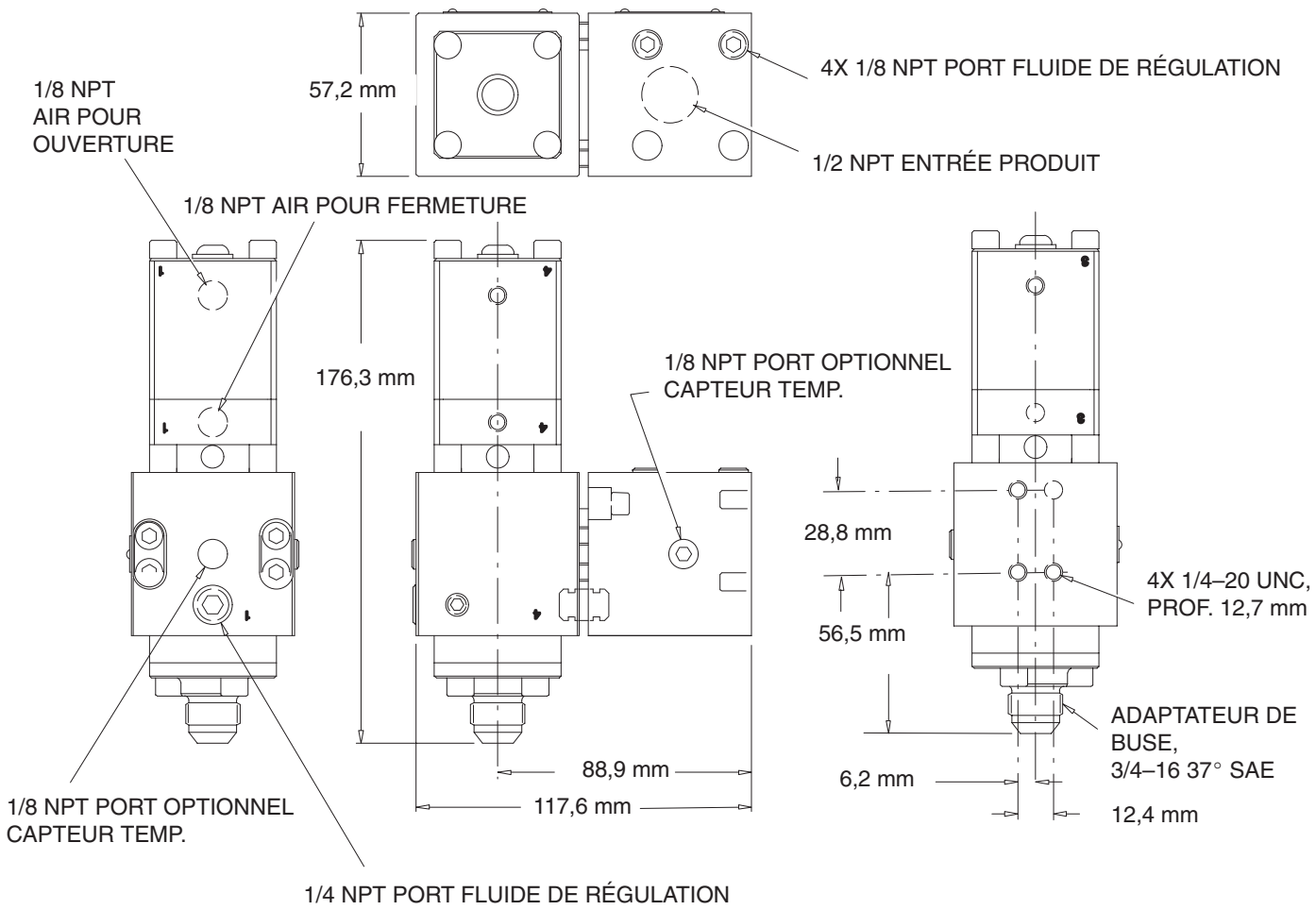

8316A

Fig. 20

Schémas dimensionnels

Modèle 918637, vanne de distribution

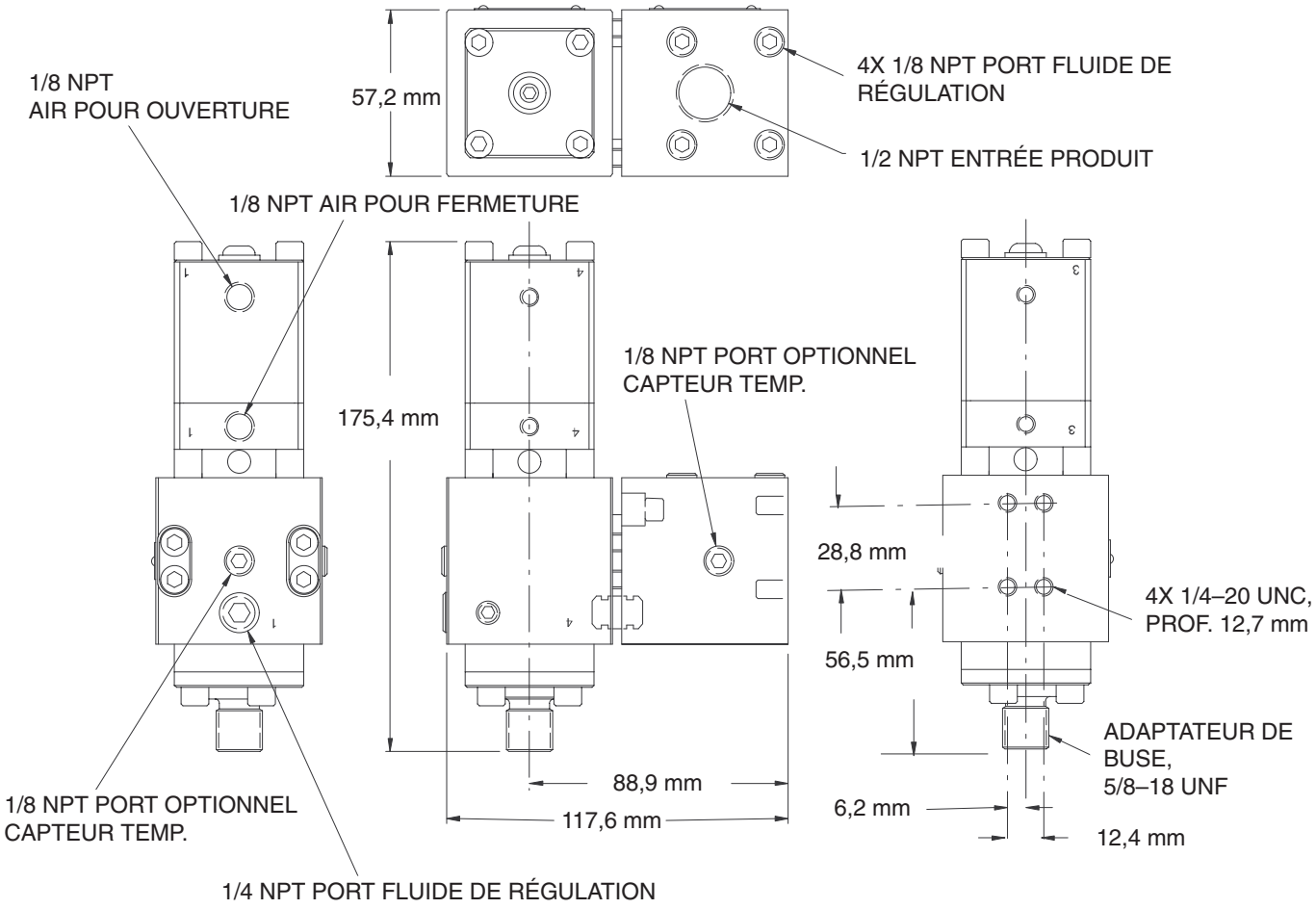

Fig. 21

Caractéristiques techniques

Désignation	Spécification
Pression maximum de service produit	241 bar (524 MPa)
Pression d'air sec de service maximum	10 bar (51 MPa)
Entrée produit (vers collecteur de régulation)	1/2 NPT
Entrée d'air	1/8 NPT
Entrée/sortie tuyau de régulation	sorties, 4 @ 1/8 NPT entrées, 2 @ 1/4 NPT
Matière des pièces en contact avec le produit 918545 uniquement 918637 uniquement	Acier inox, aluminium, UHMWPE, Viton®, Hytrel® élastomère laiton acier au carbone oxydé noir
Caractéristiques thermiques	Température maxi 60°C
Poids	2 kg env.

Bibliographie

Produit	Formulaire no.
Module PrecisionSwirl™	310554

Hytrel® et Viton® sont des marques déposées de la société DuPont Co.

Therm-O-Flow® est une marque déposée de Graco, Inc.

PrecisionFlo™ est une marque de Graco, Inc.

PrecisionSwirl™ est une marque de Graco, Inc.

PARKER O LUBE est une marque de Parker Hannifin Corp.

Remarques

Garantie

Graco garantit que tout le matériel fabriqué par Graco et portant son nom est exempt de défaut de matière et de fabrication à la date de la vente par un distributeur Graco agréé à l'acheteur et utilisateur initial. Sauf garantie spéciale, accrue ou limitée, publiée par Graco, Graco réparera ou remplacera, pendant une période de douze mois à compter de la date de vente, toute pièce du matériel jugée défectueuse par Graco. Cette garantie s'applique uniquement si le matériel est installé, utilisé et entretenu conformément aux recommandations écrites de Graco.

Cette garantie ne couvre pas, et en cela la responsabilité de Graco ne saurait être engagée, l'usure normale ou tout dysfonctionnement, dommage ou usure dus à un défaut d'installation, une mauvaise application, l'abrasion, la corrosion, un entretien inadéquat ou mauvais, une négligence, un accident, un bricolage ou le remplacement de pièces par des pièces d'une origine autre que Graco. Graco ne saurait être tenu pour responsable en cas de dysfonctionnement, dommage ou usure dus à l'incompatibilité du matériel de Graco avec des structures, accessoires, équipements ou matériaux non fournis par Graco ou encore dus à un défaut de conception, de fabrication, d'installation, de fonctionnement ou d'entretien de structures, d'accessoires, d'équipements ou de matériaux non fournis par Graco.

Cette garantie s'applique à condition que le matériel objet de la réclamation soit retourné en port payé à un distributeur Graco agréé pour vérification du défaut signalé. Si le défaut est reconnu, Graco réparera ou remplacera gratuitement toutes les pièces défectueuses. Le matériel sera retourné à l'acheteur d'origine en port payé. Si l'examen du matériel ne révèle aucun défaut de matière ou de fabrication, les réparations seront effectuées à un coût raisonnable pouvant inclure le coût des pièces, de la main d'œuvre et du transport.

CETTE GARANTIE EST UNE GARANTIE EXCLUSIVE QUI REMPLACE TOUTE AUTRE GARANTIE, EXPRESSE OU IMPLICITE, COMPRENANT, MAIS SANS S'Y LIMITER, UNE GARANTIE MARCHANDE OU UNE GARANTIE DE FINALITÉ PARTICULIÈRE.

La seule obligation de Graco et le seul recours de l'acheteur pour tout défaut relevant de la garantie sont tels que déjà définis ci-dessus. L'acheteur convient qu'aucun autre recours (pour, la liste n'ayant aucun caractère exhaustif, dommages indirects ou consécutifs que manque à gagner, perte de marché, dommages corporels ou matériels ou tout autre dommage indirect ou consécutif) ne sera possible. Toute action au titre de la garantie doit intervenir dans les deux (2) ans à compter de la date de vente.

GRACO NE GARANTIT PAS ET REFUSE TOUTE GARANTIE RELATIVE À LA QUALITE MARCHANDE ET À UNE FINALITÉ PARTICULIÈRE EN RAPPORT AVEC LES ACCESSOIRES, ÉQUIPEMENTS, MATÉRIAUX OU COMPOSANTS VENDUS MAIS NON FABRIQUÉS PAR GRACO. Ces articles vendus, mais non fabriqués par Graco (tels que les moteurs électriques, commutateurs, flexibles, etc.) sont couverts par la garantie, s'il en existe une, de leur fabricant. Graco fournira à l'acheteur une assistance raisonnable pour toute réclamation faisant appel à ces garanties.

Graco ne sera en aucun cas tenu pour responsable des dommages indirects, accessoires, particuliers ou consécutifs résultant de la fourniture par Graco du matériel identifié dans la présente notice ou bien de la fourniture, du fonctionnement ou de l'utilisation de tout autre matériel ou marchandise vendus en l'occurence, quelle que soit la cause : non-respect du contrat, défaut relevant de la garantie, négligence de la part de Graco ou autre.

À L'ATTENTION DES CLIENTS CANADIENS DE GRACO
The parties acknowledge that they have required that the present document, as well as all documents, notices and legal proceedings entered into, given or instituted pursuant hereto or relating directly or indirectly hereto, be drawn up in English. Les parties reconnaissent avoir convenu que la rédaction du présente document sera en Anglais, ainsi que tous documents, avis et procédures judiciaires exécutés, donnés ou intentés à la suite de ou en rapport, directement ou indirectement, avec les procedures concernées.

Toutes les données écrites et visuelles figurant dans ce document reflètent les toutes dernières informations disponibles au moment de sa publication. Graco se réserve le droit de procéder à des modifications à tout moment sans avis préalable.

Bureaux de Ventes: Minneapolis, MN; Plymouth.
Bureaux à l'Étranger: Belgique; Chine; Japon; Corée

GRACO N.V.; Industrieterrein — Oude Bunders;
Slakweidestraat 31, 3630 Maasmechelen, Belgium
Tel.: 32 89 770 700 – Fax: 32 89 770 777

IMPRIMÉ EN BELGIQUE 310539 06/99